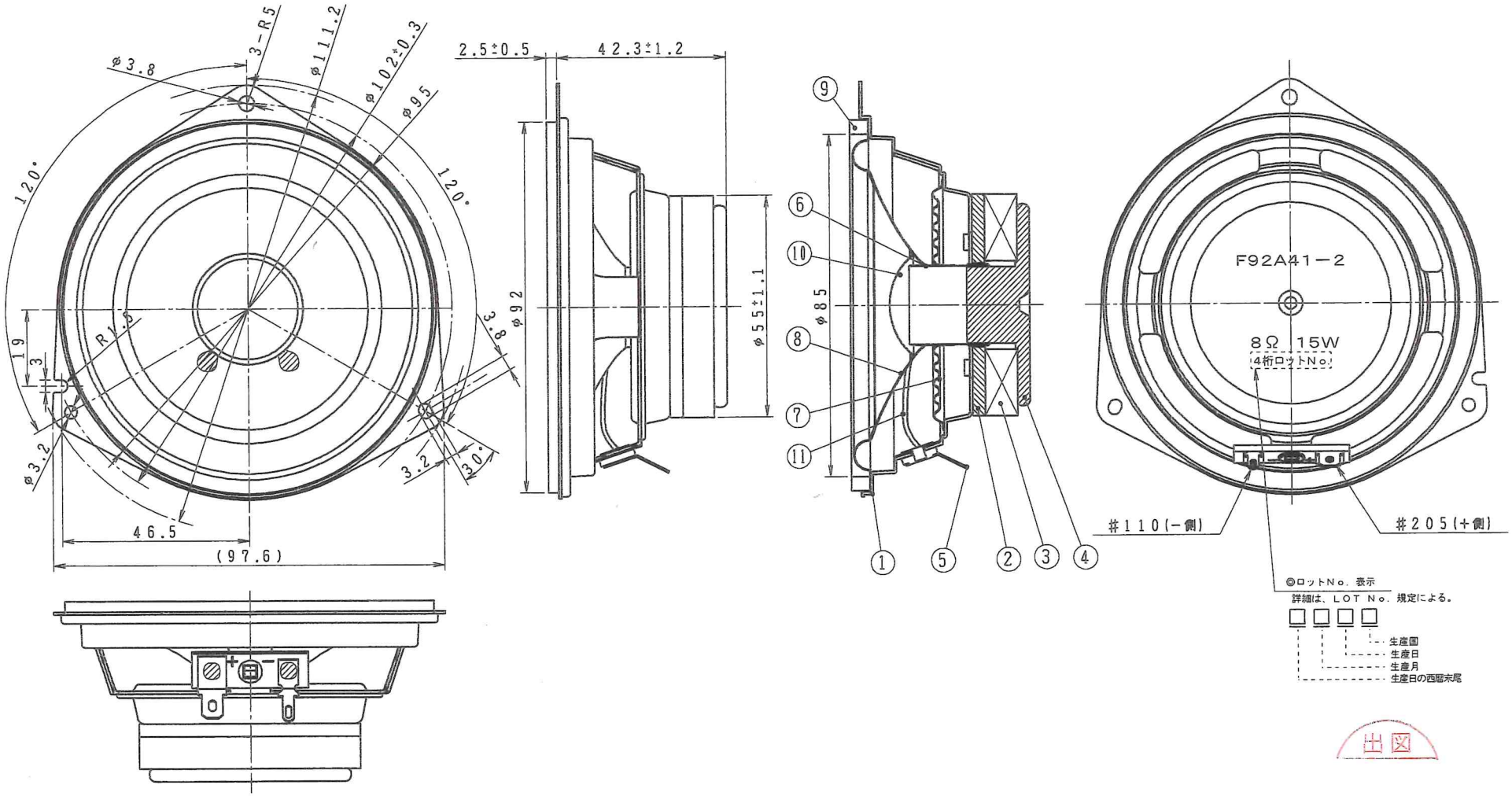

出図

参考用

No.	PART NAME	MATERIAL	FINISH	NOTES
11	LEAD WIRE	銅合金銅線+コーネックス芯線		
10	CHAMBER	黒色沙紙		
9	PACKING	黒色PAPER t4.5		
8	CONE PAPER	黒色沙紙+布目止めエッジ		
7	DAMPER	POLY COTTON CLOTH		
6	VOICE COIL	PESVW+カプトン		8Ω 仕様
5	TERMINAL	C2680RC+FIBERt1.6	MBSn	
4	BOTTOM YOKE	S10C	MFZnⅡ-Cr3+	
3	MAGNET	FERRITE		φ55×φ22×t8
2	TOP PLATE	SPHC t3.2	MFZnⅡ-Cr3+	
1	FRAME	SPCC t0.7	MFZnⅡ-Cr3+	

MODEL

注記
1)本製品は非鉛、非カドミとし、ELV指令及びRoHS2 (EU)2015/863
に関する条件を満足すること。

SYM	変更 REVISIONS	DATE	NAME

一般公差 TOLERANCE	
L≦6	±0.3
6<L≦30	±0.5
30<L≦120	±0.8
120<L	±1.2
角度 ANGLE	± °

mm

SCALE 1/1

MATERIAL SEE DRAW

FINISH SEE DRAW

品名 TITLE	92mm SPEAKER
品番 PART No.	F92A41-2
図番 DWG No.	20001334